## SECCIÓN VERTICAL

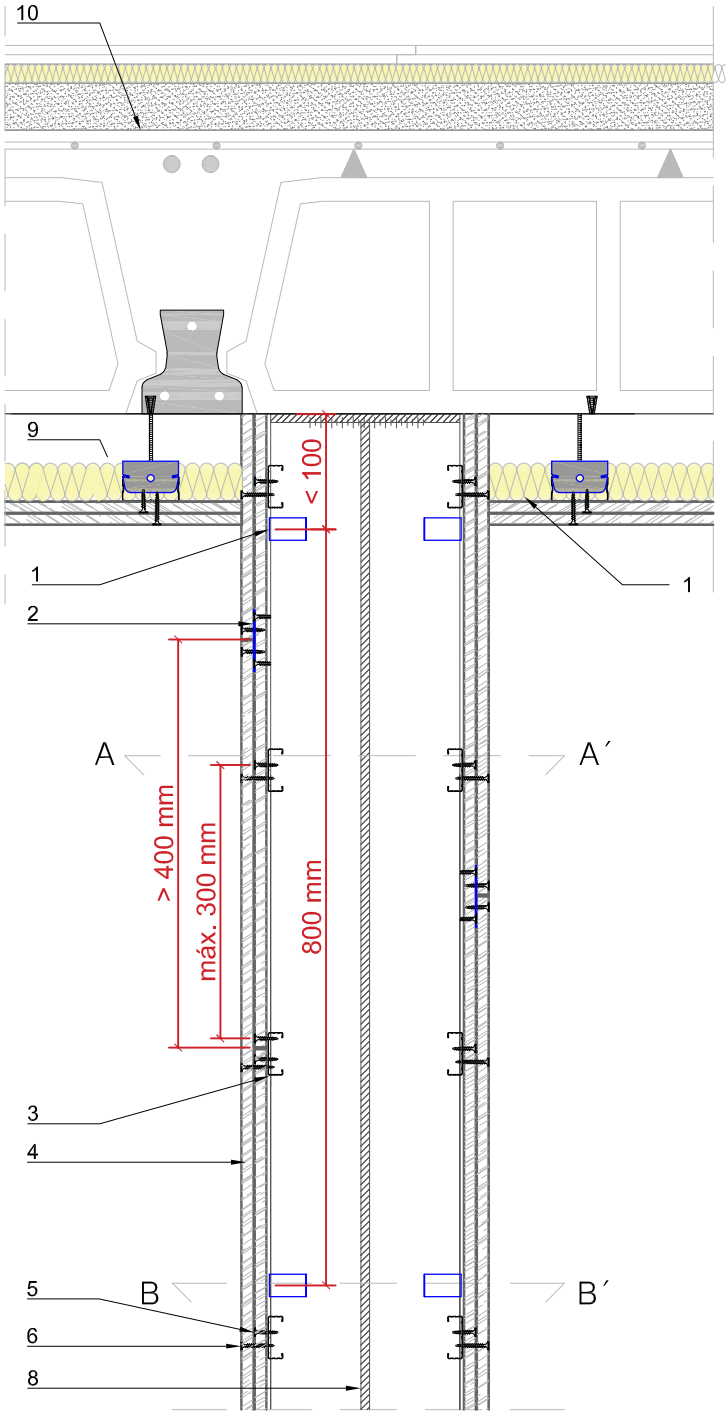


Solape entre juntas ≥400 mm.

## SECCIÓN HORIZONTAL A-A´.

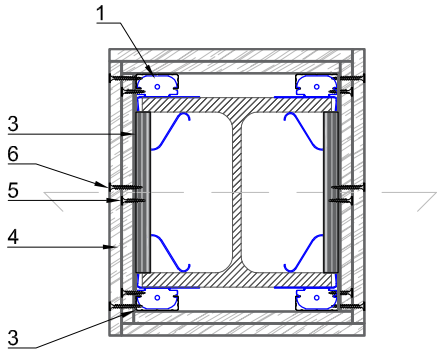


## SECCIÓN HORIZONTAL B-B´.

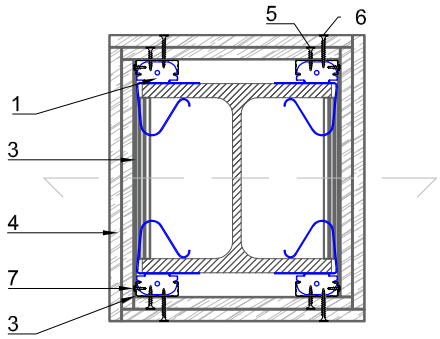


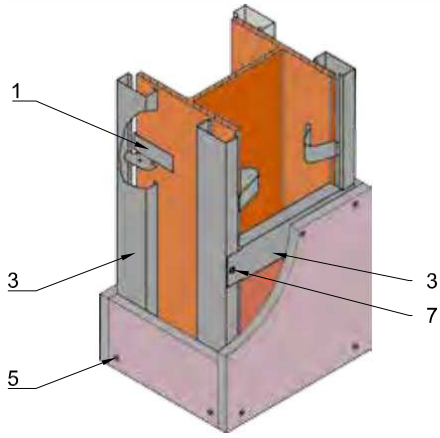


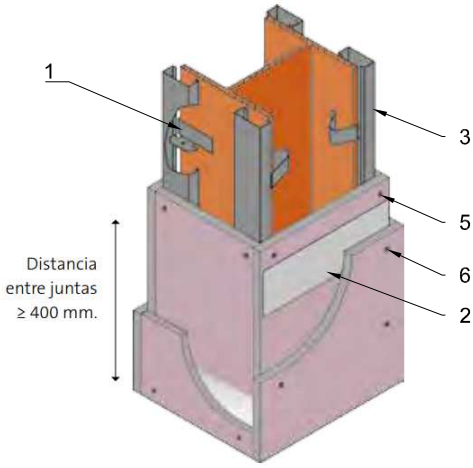


*Leyenda:*

1.- Clip de fuego, Placo®.
2.- Fleje Metálico.
3.- Perfil Placo® F-530.
4.- Doble Placa Placo® PPF15 de 15 mm de espesor.
5.- Tornillo Placo® TTPC 25.
6.- Tornillo Placo® TTPC 35.
7.- Tornillo Placo® TRPF 13.
8.- Estructura metálica - perfil metálico HEB.
9.- Falso techo.
10.- Forjado Sanitario.

| | | | |
|---|---|---|---|
| Placo SAINT-GOBAIN<br>Principe de Vergara 132 - 28002 - MADRID | Denominación<br>PROTECCIÓN PASIVA POR CAJEADO A 4 CARAS EN PILAR. | | |
| | Dibujado | MARIA CHARCO | |
| | Revisado | GARCÍA, PILAR | |
| Obra:<br>XXX | Fecha<br>Mayo 2019 | Escala A3<br>1/8 | Nº. Plano<br>PPEV-C-01 |