DETALLE EN PLANTA

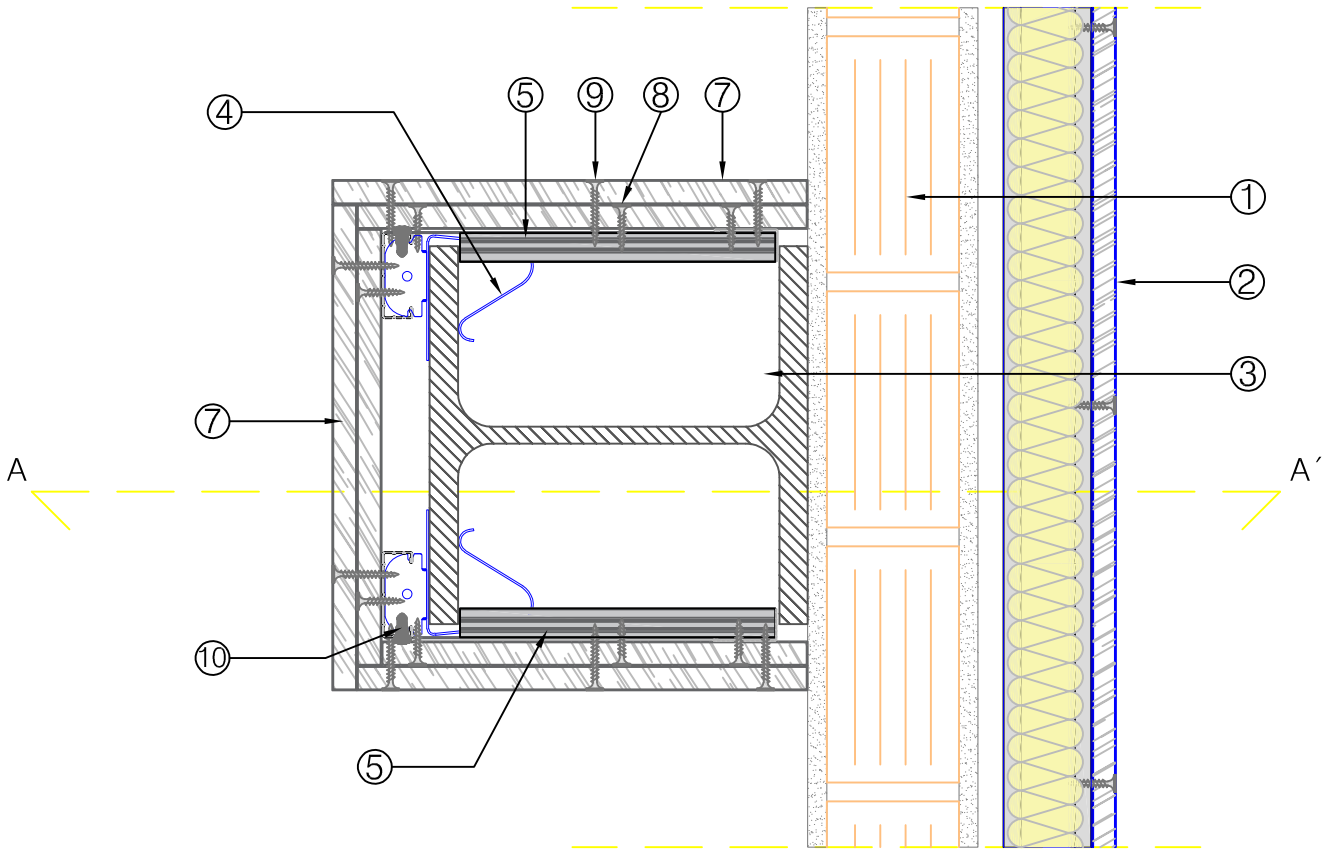

SECCIÓN VERTICAL A-A´.

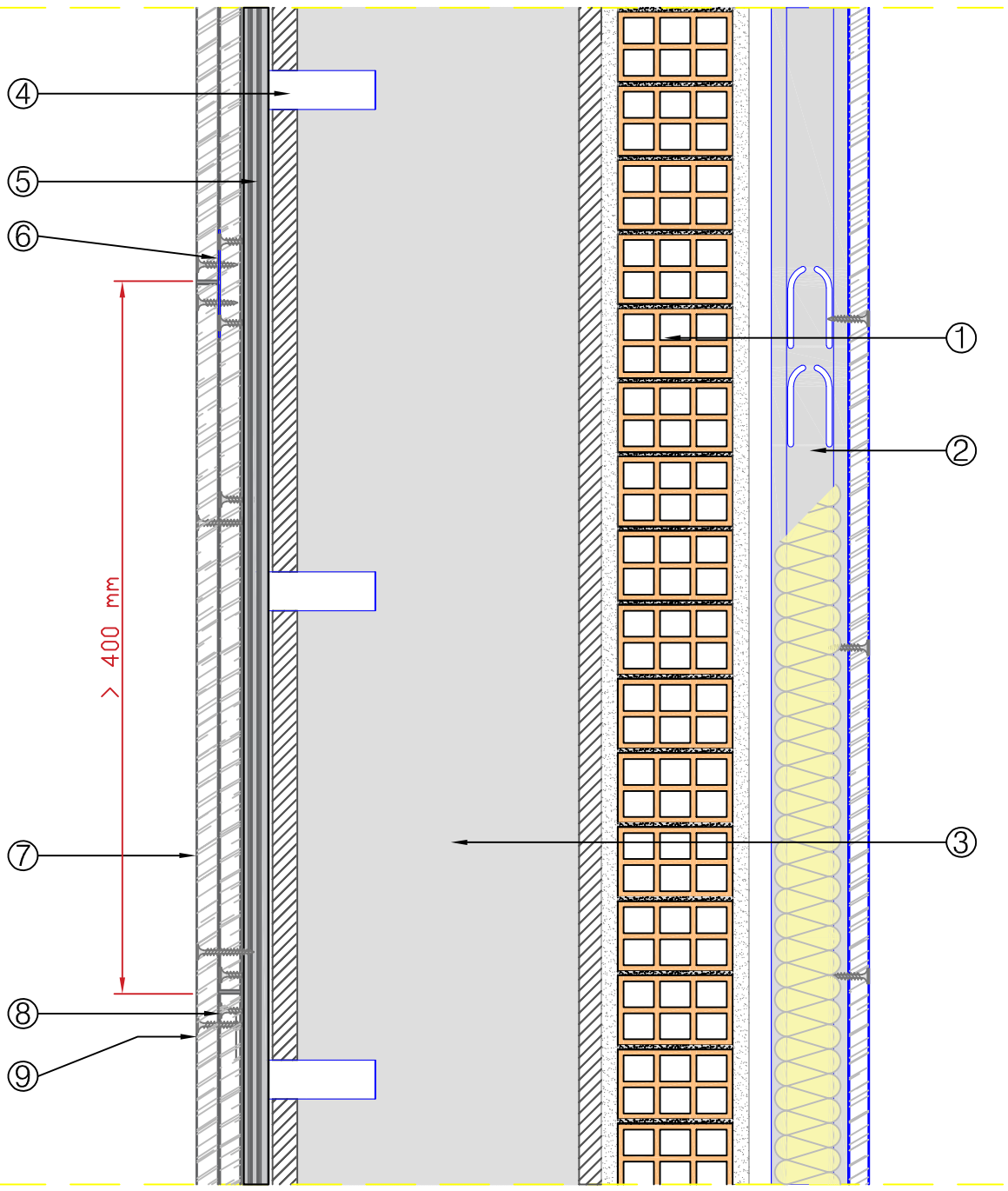

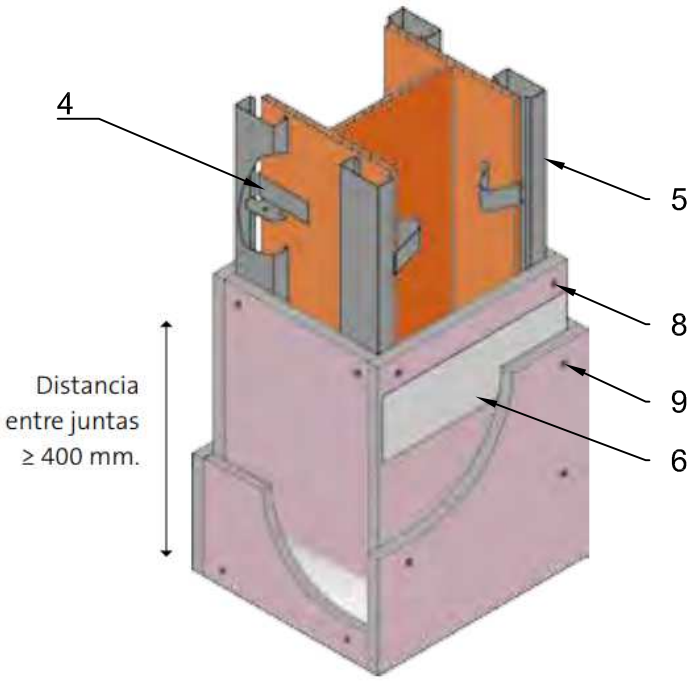

Leyenda:

1.- Muro base, 1/2 pie de ladrillo hueco doble.
2.- Trasdosado autoportante Placo®.
3.- Perfil metálico HEB.
4.- Clip de fuego Placo®.
5.- Perfil F-530 Placo®.
6.- Fleje metálico Placo®.
7.- Placa Placo® Placoflam® PPF15.
8.- Tornillo Placo® TTPC 25.
9.- Tornillo Placo® TTPC 35.
10.- Tornillo Placo® TRPF 13.

Placo SAINT-GOBAIN Principe de Vergara 132 - 28002 - MADRID	Denominación PROTECCIÓN PASIVA POR CAJEADO A 3 CARAS.		
	Dibujado	CHARCO, MARÍA	
	Revisado	GARCÍA, PILAR	
Obra: XXX	Fecha Mayo 2019	Escala A3 1/4	Nº. Plano PPEV-C-02